SilverLine
distributed by Tameo Kits

SLK133

FERRARI 312 F1

G.P. INGHILTERRA 1969

Chris Amon

Via Valle, 111 - P.O. Box 61 17022 BORGIO VEREZZI - SV - ITALY - Tel. 39 019 - 615.250 - Fax. 39 019 - 615.310

(I) Made in Italy. Modello per collezionisti in scala 1/43. Vietata la vendita ai minori di 14 anni. Nocivo per ingestione. Conservare fuori dalla portata dei bambini. Tameo Kits declina ogni responsabilità per un uso improprio del prodotto.

(GB) Made in Italy. Collector 1/43 Scale Models. Not for sale to persons under 14 years of age. Dangerous if swallowed. Keep out of reach of children. Tameo Kits not held responsable for any damage or injury resulting from improper use of the product.

(F) Made in Italy. Modèle pour collectioneurs échelle 1/43. Vente interdite aux enfants de moins de 14 ans. Dangereux si avalé. Conserver hors de la portée des enfants. Tameo Kits décline toute responsabilité dans le cas de dommages dérivants de l'usage non approprié du produit.

(D) Made in Italy. Sammlermodell im Massstab 1/43. Verkauf an Jugendliche unter 14 Jahren verboten. Schädlich bei Verschlucken. Tameo Kits lehnt jede Verantwortung bei unsachgemässer Benutzung des Produktes ab.

(E) Hecho en Italia. Coleccion de modelos a escala 1/43. Prohibida la venta a menores de 14 años.No comestible. Mantener fuera del alcanc e de los niños. Tameo Kits no se hace responsable de los daños causados por el uso incorrecto de este producto.

www.tameokits.com - sales@tameokits.com - technical@tameokits.com

1

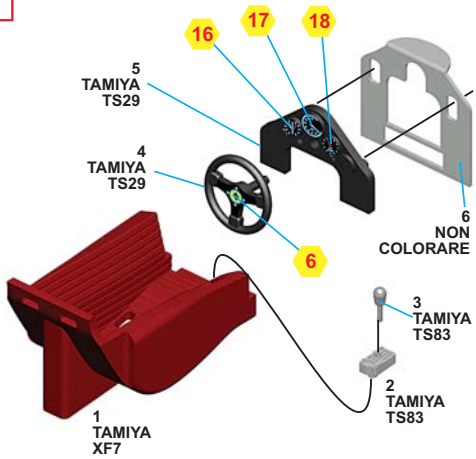

2

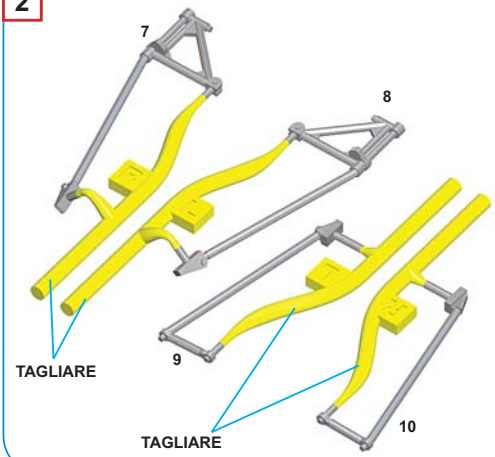

3

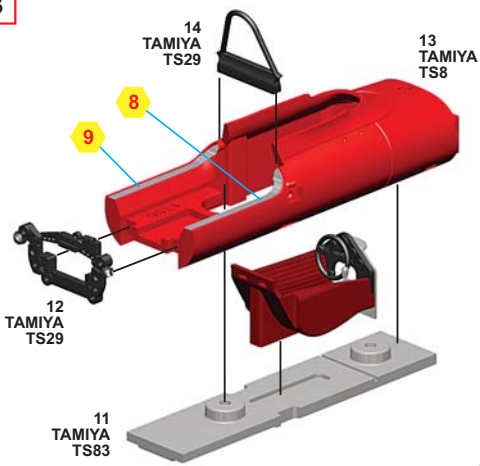

4

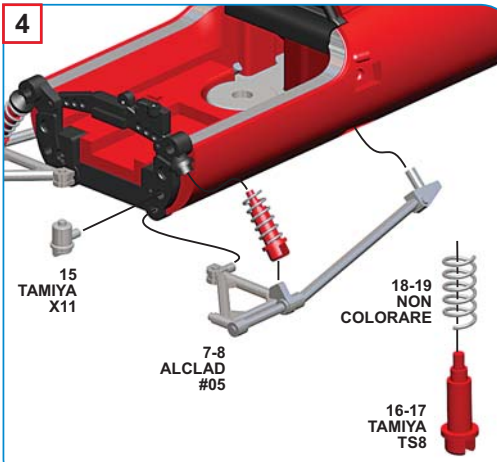

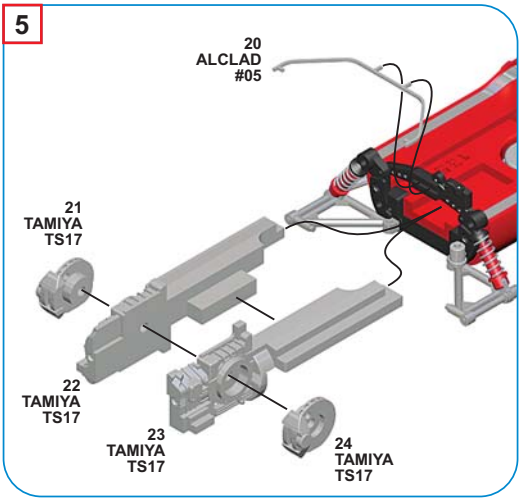
5
20
ALCLAD
#05
21
TAMIYA
TS17
22
TAMIYA
TS17
23
TAMIYA
TS17
24
TAMIYA
TS17

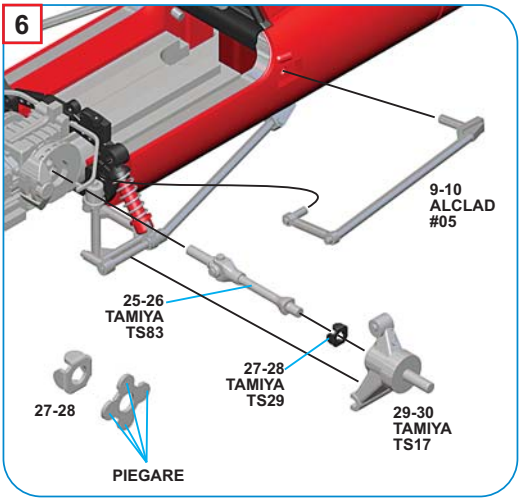
6
9-10
ALCLAD
#05
25-26
TAMIYA
TS83
27-28
TAMIYA
TS29
27-28
29-30
TAMIYA
TS17
PIEGARE

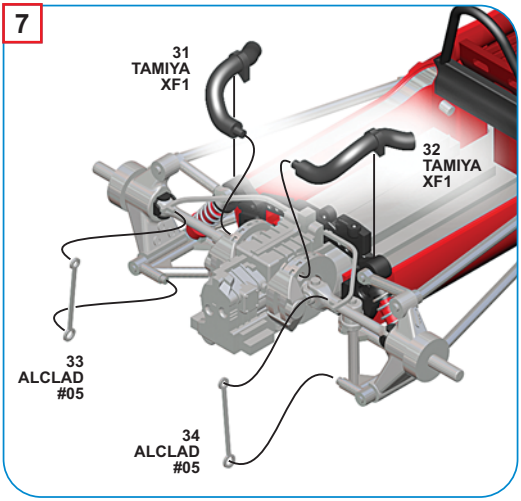
7
31
TAMIYA
XF1
32
TAMIYA
XF1
33
ALCLAD
#05
34
ALCLAD
#05

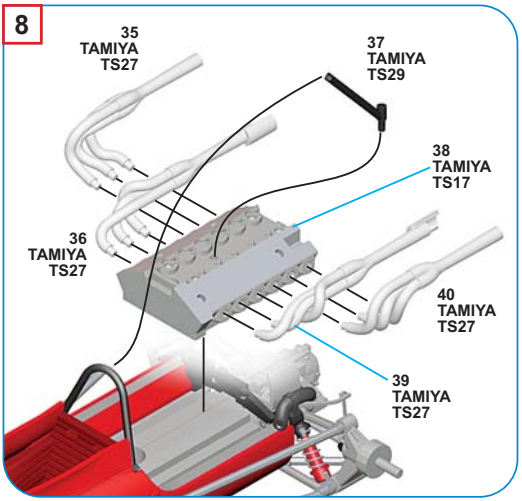
8
35
TAMIYA
TS27
37
TAMIYA
TS29
38
TAMIYA
TS17
36
TAMIYA
TS27
40
TAMIYA
TS27
39
TAMIYA
TS27

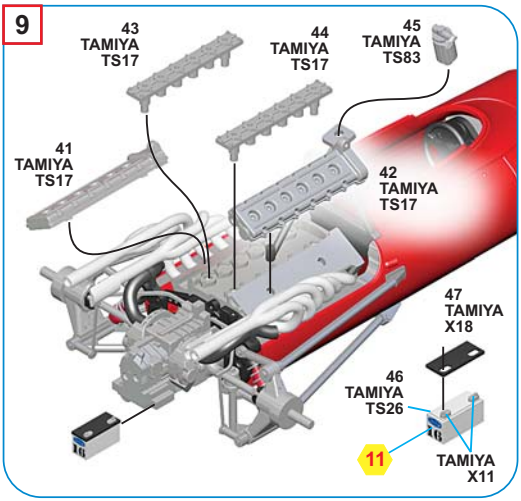
9
43
TAMIYA
TS17
44
TAMIYA
TS17
45
TAMIYA
TS83
41
TAMIYA
TS17
42
TAMIYA
TS17
47
TAMIYA
X18
46
TAMIYA
TS26
11
TAMIYA
X11

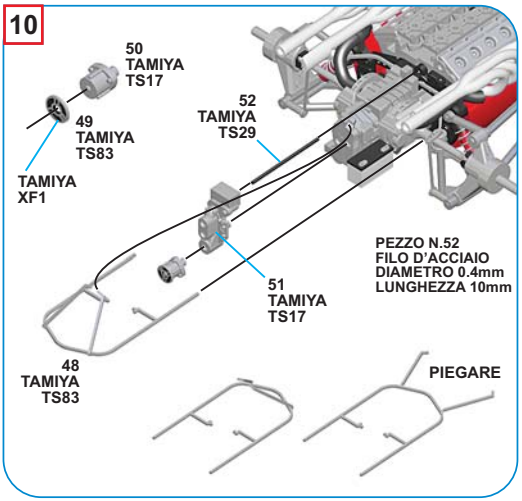
10
50
TAMIYA
TS17
49
TAMIYA
TS83
TAMIYA
XF1
52
TAMIYA
TS29
PEZZO N.52
FILO D'ACCIAIO
DIAMETRO 0.4mm
LUNGHEZZA 10mm
51
TAMIYA
TS17
48
TAMIYA
TS83
PIEGARE

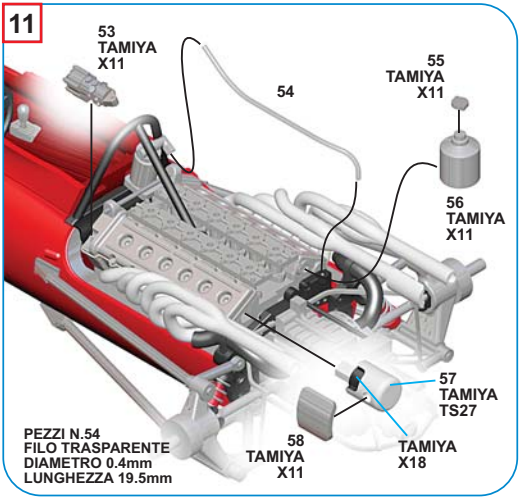
11
53
TAMIYA
X11
54
55
TAMIYA
X11
56
TAMIYA
X11
57
TAMIYA
TS27
58
TAMIYA
X11
TAMIYA
X18
PEZZI N.54
FILO TRASPARENTE
DIAMETRO 0.4mm
LUNGHEZZA 19.5mm

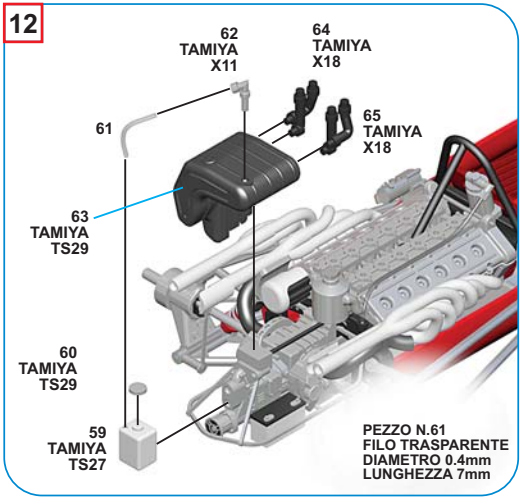
12
62
TAMIYA
X11
64
TAMIYA
X18
61
65
TAMIYA
X18
63
TAMIYA
TS29
60
TAMIYA
TS29
59
TAMIYA
TS27
PEZZO N.61
FILO TRASPARENTE
DIAMETRO 0.4mm
LUNGHEZZA 7mm

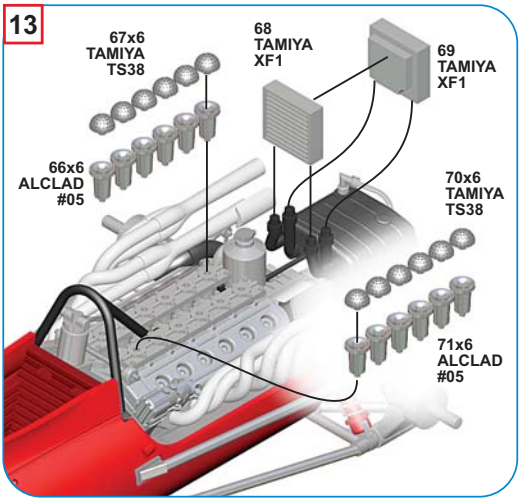
13
67x6
TAMIYA
TS38
68
TAMIYA
XF1
69
TAMIYA
XF1
66x6
ALCLAD
#05
70x6
TAMIYA
TS38
71x6
ALCLAD
#05

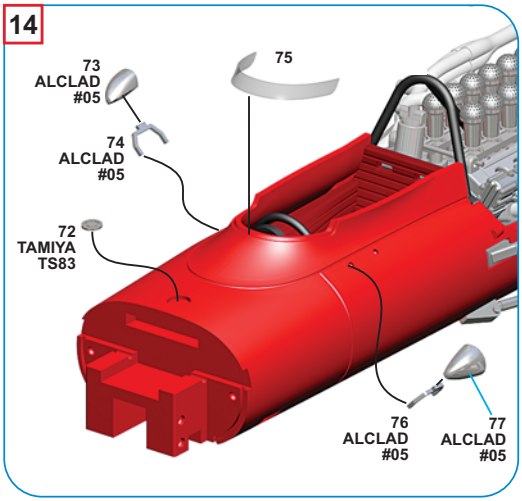
14
73
ALCLAD
#05
75
74
ALCLAD
#05
72
TAMIYA
TS83
76
ALCLAD
#05
77
ALCLAD
#05

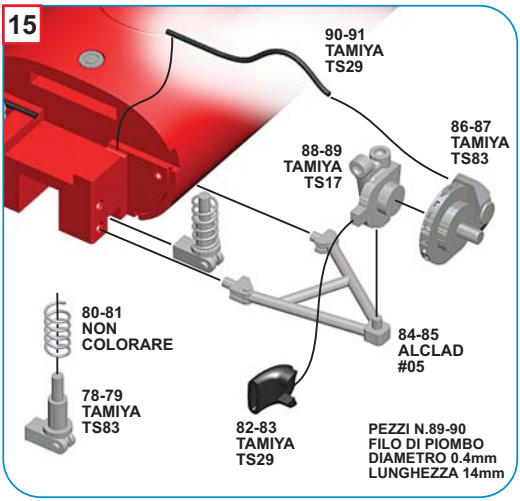
15
90-91
TAMIYA
TS29
86-87
TAMIYA
TS83
88-89
TAMIYA
TS17
80-81
NON
COLORARE
84-85
ALCLAD
#05
78-79
TAMIYA
TS83
82-83
TAMIYA
TS29
PEZZI N.89-90
FILO DI PIOMBO
DIAMETRO 0.4mm
LUNGHEZZA 14mm

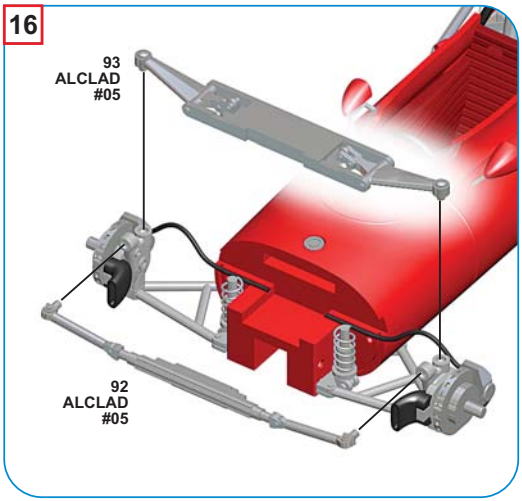
16
93
ALCLAD
#05
92
ALCLAD
#05

17

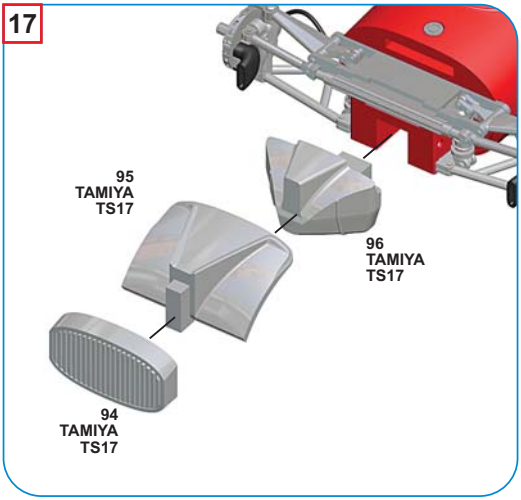
95
TAMIYA
TS17
96
TAMIYA
TS17
94
TAMIYA
TS17

18

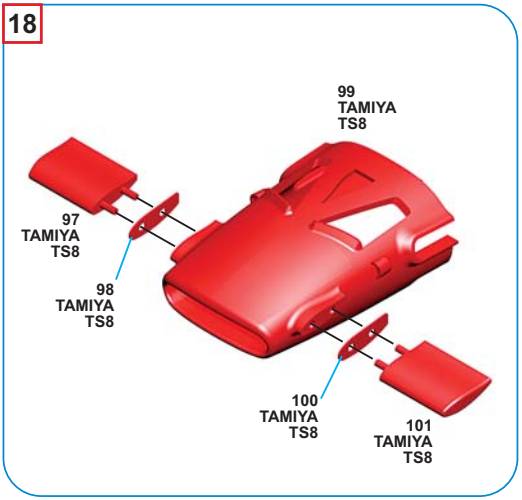
99
TAMIYA
TS8
97
TAMIYA
TS8
98
TAMIYA
TS8
100
TAMIYA
TS8
101
TAMIYA
TS8

19

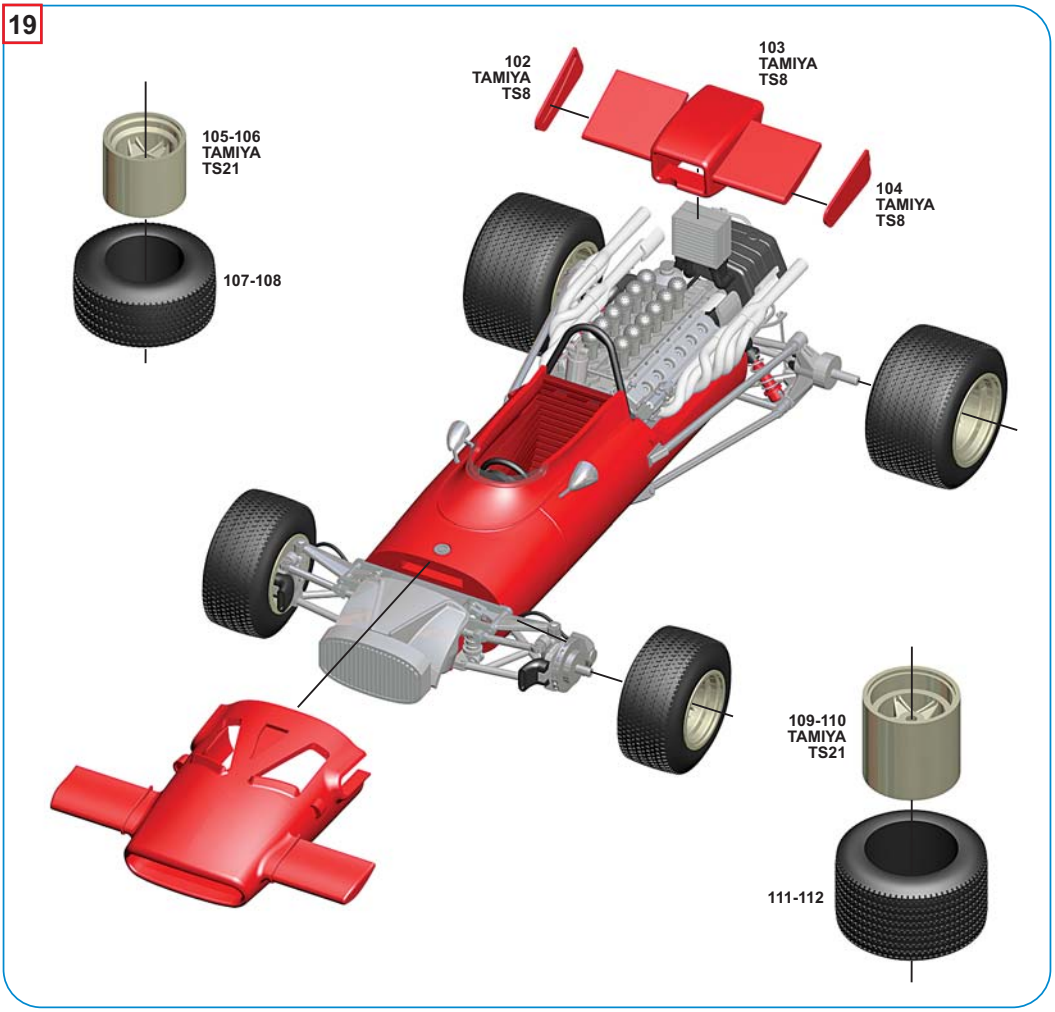
102
TAMIYA
TS8
103
TAMIYA
TS8
105-106
TAMIYA
TS21
104
TAMIYA
TS8
107-108
109-110
TAMIYA
TS21
111-112

SilverLine
distributed by Tameo Kits

SLK133

FERRARI 312 F1

G.P. INGHILTERRA 1969

Chris Amon

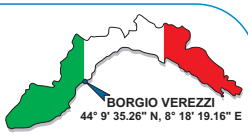

Via Valle, 111 - P.O. Box 61 17022 BORGIO VEREZZI - SV - ITALY - Tel. 39 019 - 615.250 - Fax. 39 019 - 615.310

(I) Made in Italy. Modello per collezionisti in scala 1/43. Vietata la vendita ai minori di 14 anni. Nocivo per ingestione. Conservare fuori dalla portata dei bambini. Tameo Kits declina ogni responsabilità per un uso improprio del prodotto.

(GB) Made in Italy. Collector 1/43 Scale Models. Not for sale to persons under 14 years of age. Dangerous if swallowed. Keep out of reach of children. Tameo Kits not held responsable for any damage or injury resulting from improper use of the product.

(F) Made in Italy. Modèle pour collectioneurs échelle 1/43. Vente interdite aux enfants de moins de 14 ans. Dangereux si avalé. Conserver hors de la portée des enfants. Tameo Kits décline toute responsabilité dans le cas de dommages dérivants de l'usage non approprié du produit.

(D) Made in Italy. Sammlermodell im Massstab 1/43. Verkauf an Jugendliche unter 14 Jahren verboten. Schädlich bei Verschlucken. Tameo Kits lehnt jede Verantwortung bei unsachgemässer Benutzung des Produktes ab.

(E) Hecho en Italia. Coleccion de modelos a escala 1/43. Prohibida la venta a menores de 14 años.No comestible. Mantener fuera del alcanc e de los niños. Tameo Kits no se hace responsable de los daños causados por el uso incorrecto de este producto.

www.tameokits.com - sales@tameokits.com - technical@tameokits.com

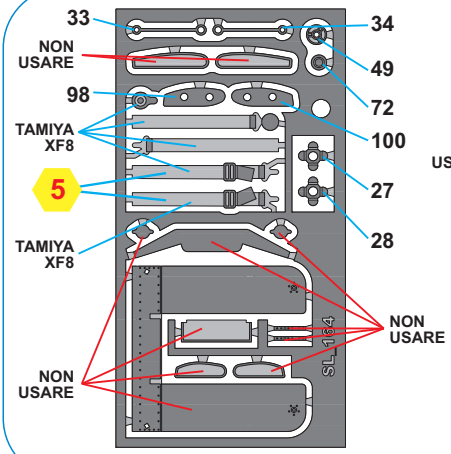

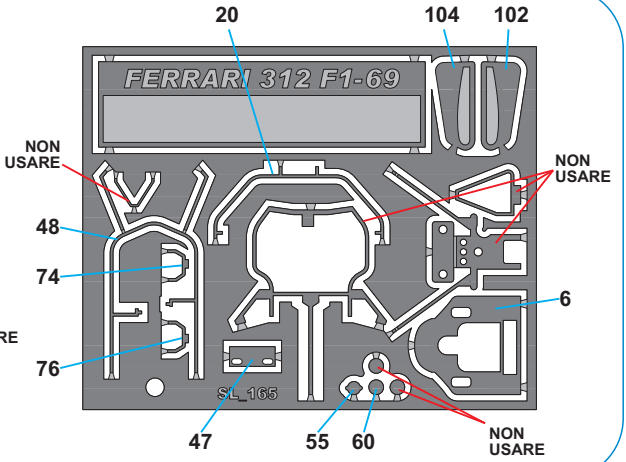

NON COLORARE
NON COLORARE - NO PAINT
KEINE FARBE - PAS DE PEINTURE
SIN PINTURA

ALCLAD #05
ALLUMINIO LUCIDATO - POLISHED ALUMINIUM
POLIERTES ALUMINIUM - ALUMINIUM POLI
ALUMINIO LUSTRE

TAMIYA X11
ARGENTO - SILVER
SILBER - ARGENT
PLATA

TAMIYA X18
NERO SEMI LUCIDO - SEMI GLOSS BLACK
SEIDENMATT SCHWARZ - NOIR SEMI BRILLANT
NEGRO SEMIBRILLANTE

TAMIYA XF1
NERO OPACO - MATT BLACK
MATTSCHWARZ - NOIRE OPAQUE
NEGRO OPACO

TAMIYA XF7
ROSSO OPACO- MATT RED
MATTROT - ROUGE OPAQUE
ROJO MATE

TAMIYA XF8
BLU OPACO - MATT BLUE
MATTBLAU - BLEU OPAQUE
AZUL MATE

TAMIYA TS8
ROSSO - RED
ROT - ROUGE
ROJO

TAMIYA TS17
ALLUMINIO - ALUMINIUM
ALUMINIUM - ALUMINIUM
ALUMINIO

TAMIYA TS21
ORO - GOLD
GOLD - OR
ORO

TAMIYA TS27
BIANCO OPACO - MATT WHITE
MATTWEISS - BLANC OPAQUE
BLANCO MATE

TAMIYA TS38
GRIGIO FUCILE - GUN METAL
GUN METAL - GRIS FUSIL
GRIS FUSIL

TAMIYA TS29
NERO SEMI LUCIDO - SEMI GLOSS BLACK
SEIDENMATT SCHWARZ - NOIR SEMI BRILLANT
NEGRO SEMIBRILLANTE

TAMIYA TS83
ARGENTO METALLIZZATO - METALLIC SILVER
METALLISIERT SILBER - ARGENT METALISÉ
PLATA METALIZADA

NON USARE	TAGLIARE	PIEGARE	PEZZO	LUNGHEZZA	DIAMETRO	FILO TRASPARENTE	FILO D'ACCIAIO	FILO DI PIOMBO
Do not use	Cut off	To bend	Part	Length	Diameter	Transparent wire	Steel wire	Lead wire
Nicht benuetzen	Abschnitten	Biegen	Stuecke	Laenge	Durchmesser	Transparentdraht	Stahldraht	Bleidraht
Ne pas employer	Dècoupè	Plier	Pièce	Longuer	Diamètre	Fil transparent	Fil acier	Fil de plomb
No usar	Cortar	Doblar	Piezas	Largo	Diametro	Alambre transparente	Alambre d'acero	Alambre de plomo
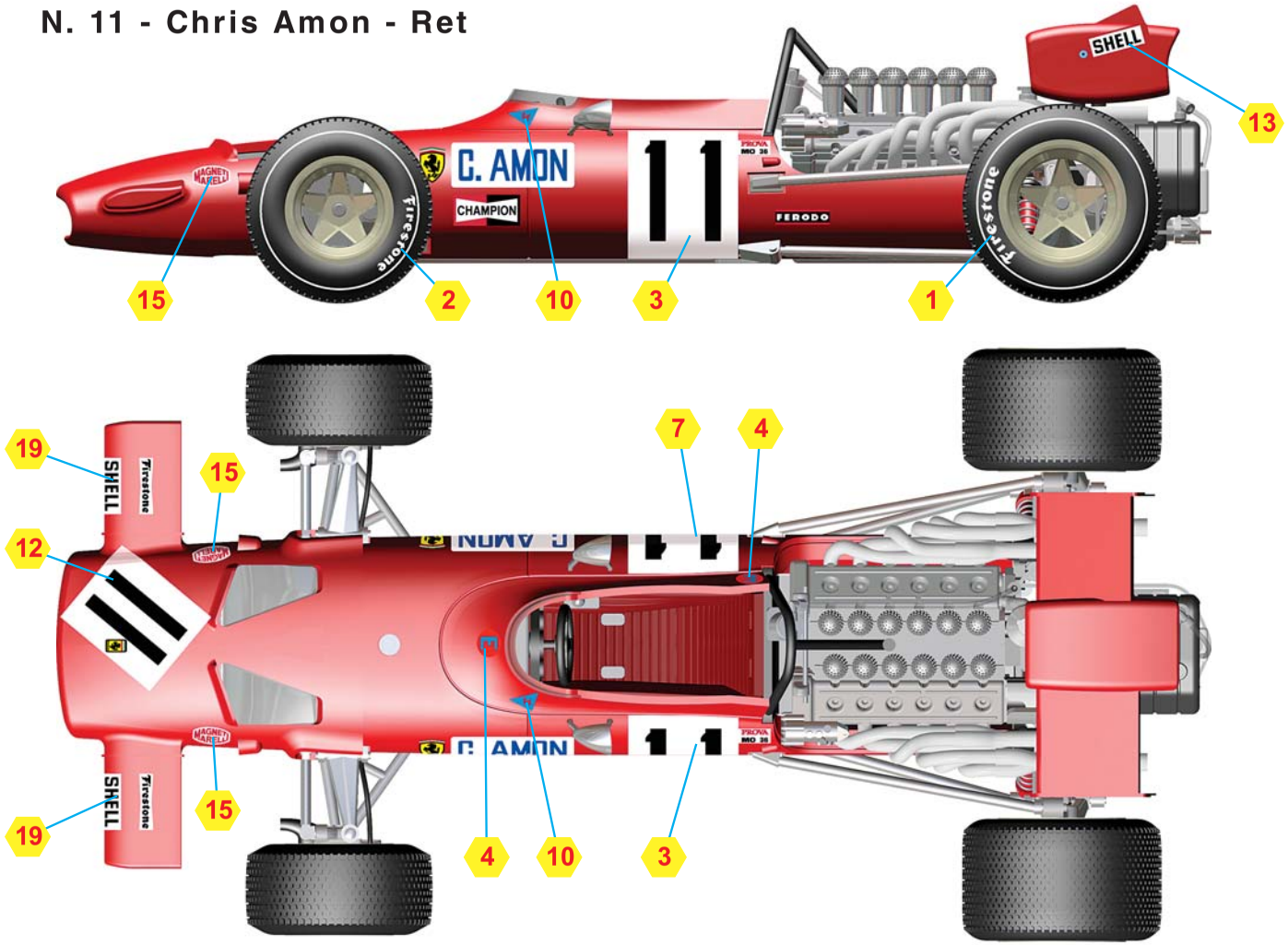
N. 11 - Chris Amon - Ret